สารบัญแบบระบบไฟฟ้า

ลำดับที่	รายละเอียด
EE-00-01	DRAWING, SYMBOL AND ABBREVIATION
EE-01-01	POWER SYSTEM RISER DIAGRAM
EE-01-02	LIGHTING CONTROL RISER DIAGRAM
EE-01-03	SINGLE LINE DIAGRAM DG1, DG3
EE-01-04	SINGLE LINE DIAGRAM DM1, D11
EE-01-05	SINGLE LINE DIAGRAM D21, EDG1
EE-01-06	SINGLE LINE DIAGRAM EDM1, ED11
EE-01-07	SINGLE LINE DIAGRAM EG21
EE-01-08	SINGLE LINE DIAGRAM DG2, DG4
EE-01-09	SINGLE LINE DIAGRAM DM2, D12
EE-01-10	SINGLE LINE DIAGRAM D21, EDG1
EE-01-11	SINGLE LINE DIAGRAM EDM2, ED12
EE-01-12	SINGLE LINE DIAGRAM ED21
EE-M-001	MAIN POWER SUPPLY-GROUND FLOOR PLAN
EE-M-002	MAIN POWER SUPPLY-MEZZANINE FLOOR PLAN
EE-M-005	MAIN POWER SUPPLY-FIRST FLOOR PLAN
EE-M-009	MAIN POWER SUPPLY-SECOND FLOOR PLAN
EE-M-010	MAIN POWER SUPPLY-ROOF FLOOR PLAN
EE-M-003	MAIN POWER SUPPLY-DEPARTURE PLATFORM FOR ESCALATOR
EE-M-006	MAIN POWER SUPPLY-DEPARTURE PLATFORM FIRST FLOOR PLAN PART 1
EE-M-007	MAIN POWER SUPPLY-DEPARTURE PLATFORM FIRST FLOOR PLAN PART 2

SYMBOL & LEGEND FOR ELECTRICAL POWER

	TRANSFROMER
	HV. FUSE
	CURRENT TRANSFORMER
M	CIRCUIT BREAKER,DRAW OUT TYPE,MOTOR OPERATED
	CIRCUIT BREAKER (CB) 1P,2P,3P RESPECTIVE
	MAGNETIC CONTACTOR
V	VOLTMETER
A	AMMETER
KWH	KILOWATT-HOUR METER
PF	POWER FACTOR METER
PFC	POWER FACTOR CONTROLLER
Hz	FREQUENCY METER
VS	VOLTMETER SELECTOR SWITCH
AS	AMMETER SELECTOR SWITCH
	SHUNT TRIP RELAY
	UNDER VOLTAGE RELAY
M	MAN HOLE (MEA OR PEA STANDARD)
H	HAND HOLE (MEA OR PEA STANDARD)
	GROUND ROD CONNECTED WITH ELECTRICAL EQUIPMENT
TT	GROUND BAR
GF	GROUND FAULT RELAY
	FUSE
	PILOT LAMP
MDB	MAIN DISTRIBUTION BOARD
MCC	MOTOR CONTROL CENTER
	PANEL BOARD (SURFACE MOUNTED)
	NON FUSE DISCONNECTING SWITCH
GEN	EMERGENCY GENERATOR
	LIGHTNING ARRESTOR
	HOME RUN CIRCUIT,THE ARROW INDICATED NUMBER OF CIRCUIT,HASH MARK INDICATED NUMBER OF WIRE AND WITH OUT HASH MARK INDICATED 2 WIRES
	AIR TERMINAL JOINT WITH BAR COPPER GROUND LOOP
AT	AMPERE TRIP
AF	AMPERE FRAME
S	1 POLE SWITCH 16A., 250 V. (1.30 M. HEIGHT)
S_3	3 POLE SWITCH 16A., 250 V. (1.30 M. HEIGHT)
EMT	ELECTRIC METALLIC TUBING
IMC	INTERMEDIATE METAL CONDUIT
RSC	RIGID STEEL CONDUIT
WP	WEATHER PROOF TYPE
	DUPLEX RECEPTACLE 16A., 250A.
	SIMPLEX RECEPTACLE 16A., 250A.
C_C	DUPLEX RECEPTACLE FOR COMPUTER
C_C	COMPUTER OUTLET RJ 45

SYMBOL & LEGEND FOR TELEPHONE & COMMUNICATION SYSTEM

	PRIVATE TELEPHONE OUTLET (WALL MTD) , H=0.30 M.
	PUBLIC TELEPHONE OUTLET (WALL MTD) , H=1.00 M.
PABX	PRIVATE AUTOMATIC BRANCH EXCHANGE
MDF	MAIN DISTRIBUTION FRAME
TT	TELEPHONE TERMINAL BLOCK
	FLOOR BOX & COVER (SPARE FOR FLOOR RECEPTACLE)
T	TELEPHONE HANDHOLE
TC	TELEPHONE CABINET
	2-2 PRS,TIEV,#0.65-#1/2" EMT,THE HASH MARK INDICATED NUMBER OF WIRES
FCP	FIRE ALARM CONTROL PANEL
GA	GRAPHIC ANNUNCIATOR
	SMOKE DETECTOR
	RATE OF RISE HEAT DETECTOR
	FIXED TEMPERATURE HEAT DETECTOR
M	TELEPHONE & MANUAL STATION
	FIRE ALARM BELL
Z	ZONE ADRESSABLE MODULE
	EMERGENCY EXIT LIGHT SINGLE & DOUBLE SIDE SIGN
	EXIT LIGHT SINGLE & DOUBLE SIDE SIGN
	REMOTE EMERGENCY LIGHT,ONE & TWO LAMP
	BATTERY & CHARGER FOR EMERGENCY LIGHT FOR FACILITY FUNCTION
	BATTERY & CHARGER FOR EMERGENCY LIGHT WITH HEAD LAMP
	REMOTE RESPONSE LAMP
END	END OF LINE RESISTOR FOR EACH DETECTING ZONE AND EVACUATION ZONE

SYMBOL & LEGEND FOR SOUND & MATV SYSTEM

VC/S	VOLUME CONTROL & SELECTOR SWITCH
	LOUD SPEAKER WITH MATCHING TRANSFORMER (CEILING MOUNTED)
	SOUND PROJECTOR
	POWER AMPLIFIER
	SINGLE LOUD SPEAKER WITH MATCHING TRANSFORMER (WALL MOUNTED)
	DOUBLE LOUD SPEAKER WITH MATCHING TRANSFORMER (WALL MOUNTED)
	CASSETTE TAPE DECK , DUAL CASSETE TAPE DECK
	TUNER
	MICROPHONE WITH CONTROL UNIT
	SOUND JUNCTION BOX
	SOUND JUNCTION BOX WITH VOLUME CONTROL
	4 WAY DIRECTIONAL COUPLING
	4 WAY SPLITTER
	1 WAY DIRECTIONAL COUPLING,WITH DUMMY LOAD
	CHANNEL AMPLIFIER
	UHF-VHF AMPLIFIER
VHF	VHF VDO TAPE IN RACK WITH FAN VENTILATION
TV	TV AND FM OUTLET 0.30 M. HEIGHT
	ANTTENNA DISK

SYMBOL & LEGEND FOR PROTECTIVE RELAY

1	AC MOTOR-NUMERAL INDICATES HORSEPOWER
2	TIME DELAY RELAY, STARTING OR CLOSING
79	TIME DELAY RELAY, RECLOSING
21	DISTANCE RELAY-ZONE IMPEDANCE
27	UNDERVOLTAGE RELAY
32	DIRECTIONAL POWER RELAY
40	FIELD RELAY
46	REVERSE PHASE OR CURRENT BALANCE RELAY
47 47X	PHASE SEQUENCE UNDER VOLTAGE RELAY (X- INDICATES AUXILIARY CONTROL RELAY)
48	INCOMPLETE SEQUENCE RELAY
49	THERMAL RELAY
50	INSTANTANEOUS OVERCURRENT RELAY
50/51	COMBINATION INSTANTANEOUS & TIME OVERCURRENT RELAY
50N	TIME OVERCURRENT GROUND FAULT RESIDUAL RELAY
51N	TIME OVERCURRENT GROUND FAULT RELAY
50G	GROUND SENSOR INSTANTANEOUS OVERCURRENT RELAY
51	TIME OVERCURRENT RELAY
54	FIELD APPLICATION RELAY
59	OVER VOLTAGE RELAY
62	TIME DELAY RELAY STOPPING OR OPENING
63	SUDDEN PRESSURE RELAY
64	GROUND DETECTION RELAY
67	AC DIRECTIONAL OVERCURRENT RELAY
68	PERISSIVE CONTROL DEVICE
81	FREQUENCY RELAY
85	CARRIER RELAY
86	AUXILIARY TRIP AND LOCKOUT RELAY
87	DIFFERENTIAL PROTECTIVE RELAY (TRANSFORMER)
95	ROTOR DAMPER WINDING THERMAL RELAY
98	BUCHOLTZ RELAY

CCTV & SECURITY SYSTEM

SYMBOL	DESCRIPTION
	CLOSED CIRCUIT TELEVISION
VCM	- VIDEO CONTROL
VCR	- TIME-LAPSE VIDEO CASSETTE RECORDER
MS	- MONITOR (NO. OF MONITOR)
KBC	- KEYBOARD WITH JOY STICK FOR PAN/TILT/ZOOM CONTROL
	- CAMERA FIXED POSITION, FIXED LENS, AUTO IRIS TYPE
4 , 4	- CAMERA ZOOM LENS, AUTO IRIS TYPE (D - DOME ENCLOSURE)
D	- DUMMY DOME ENCLOSURE (SEE PLAN)
RX	- PAN/TILT MOUNTING BRACKET WITH CONTROL SIGNAL RECEIVER
DM	- DOOR MONITORING FOR (FIRE DOOR)
B	- OPEN TO LONG ALARM BELL (FOR DOOR MONITORING)
	- ALARM INDICATOR (FOR DOOR MONITORING)

The Transport Co.,Ltd.

เจ้าของงาน :
บริษัท ขนส่ง จำกัด

โครงการ :
การปรับปรุงอาคารของบริษัท
และการขยายส่งเสริมบริการ
การโดยสารไปยังอาคารเทอร์มินอล

สถานที่ก่อสร้าง :
สถานีขนส่งโดยสาร
กรุงเทพ (หลักใน)

คณะกรรมการจัดทำแบบ
รายการงานก่อสร้าง
ประธานกรรมการ
ผู้อำนวยการกลุ่มงานวิศวกรรมไฟฟ้าและ
บริหารการพลังงาน
กรรมการ
ผู้อำนวยการของสำนักการสถาปัตยกรรม
กรรมการ
ผู้อำนวยการของสถาปนิกผู้ออกแบบ
กรรมการและเลขานุการ
หัวหน้างานบริหารงานอาคารและสิ่งแวดล้อม
ผู้จัดทำแบบรูปรายการงานก่อสร้าง
นรรัตน์ ชัยจรัสศิลป์

ชื่อแบบ :
DRAWING, SYMBOL AND ABBREVIATION

มาตราส่วน : AS/NTS
วัน/เดือน/ปี 20 พฤศจิกายน 2567
จำนวนแผ่น : 21
หมายเลขแบบ :
EE-00-01

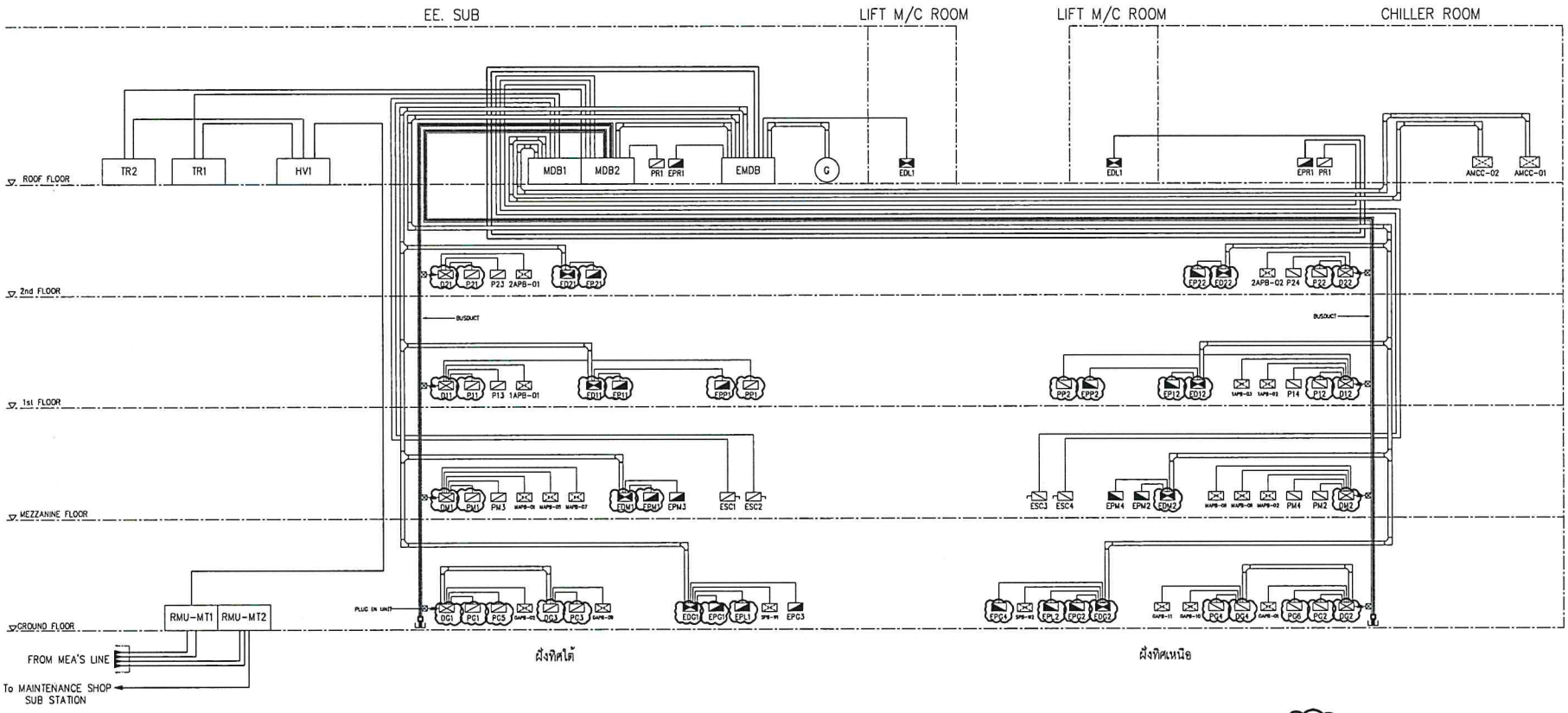

ELECTRICAL RISER DIAGRAM

มาตราส่วน NTS

ตู้ไฟฟ้าที่ต้องเปลี่ยน

The Transport Co.,Ltd.

เจ้าของงาน :
ประปา บมจ. จำกัด

โครงการ :
ระบบเชื่อมไฟฟ้าชั่วคราว
และการรวมเครือข่ายไฟฟ้า
กรุงเทพ เขตใต้

สถานที่ก่อสร้าง :
สถานีสูบน้ำ โคลงสาร
กรุงเทพ เขตใต้

คณะกรรมการพิจารณาแบบ
รายการงานก่อสร้าง
ประธานกรรมการ
ผู้ช่วยกรรมการผู้จัดการใหญ่ด้าน
บริหารการเงินกิจการ

กรรมการ
ผู้จัดการกองการก่อสร้าง

กรรมการ
ผู้จัดการกองแบบและมาตรฐาน

กรรมการและเลขานุการ
ผู้จัดการกองบริหารงานวิศวกรรมใหญ่

ผู้จัดทำแบบรายการงานก่อสร้าง
บริษัท ทีโร จำกัด

ชื่อแบบ :
POWER SYSTEM RISER DIAGRAM

มาตราส่วน : A1/NTS

วันเดือน/ปี 20 กรกฎาคม 2567

จำนวนแผ่น :
21

หมายเลขแบบ :
EE-01-01

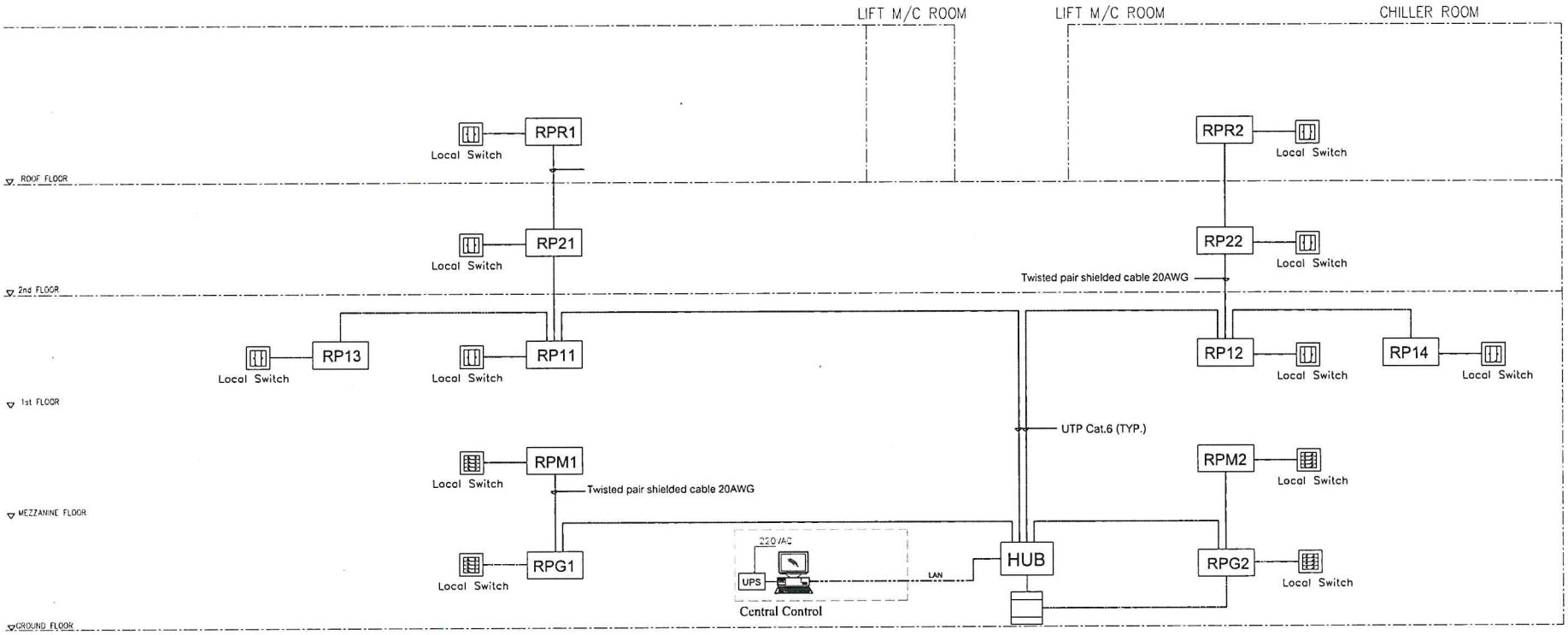

LIGHTING CONTROL RISER DIAGRAM

มาตราส่วน NTS

Detail Wiring : Relay (On-Off)

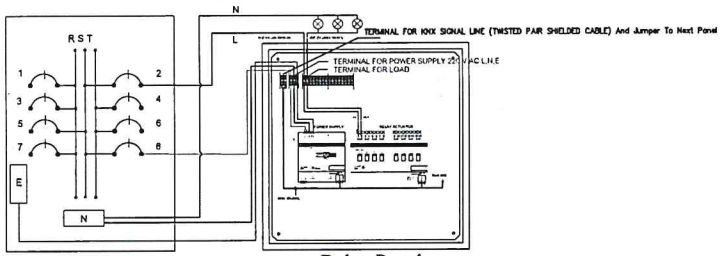

Load Schedule

Relay Panel

ABB Lighting Control

SYMBOL LIST :-

- RP = RELAY PANEL
- IPS = IP Interface (KNX Gateway)
- PS = Power Supply
- = Twisted pair shielded cable 20AWG (Sig. Signal Cable)
- = UTP Cat.6 (TYP.) (RJ Cable)
- = Local Switch
- = Motion sensor
- T/S = Touch screen unit (Central Switch Color Touch screen)
- = Light level sensor

The Transport Co.,Ltd.

เจ้าของงาน : บริษัท ขนส่ง จำกัด

โครงการ :

สถานที่ก่อสร้าง :

คณะกรรมการกำกับดูแลบริหารงานก่อสร้าง

ประธานกรรมการ

กรรมการ

กรรมการ

กรรมการและเลขานุการ

ผู้ออกแบบวิศวกรรมควบคุมงานก่อสร้าง

ชื่อแบบ :

มาตราส่วน : A1/1NTS

วัน/เดือน/ปี 20 พฤศจิกายน 2567

จำนวนแผ่น : 21

หมายเลขแบบ : EE-01-02

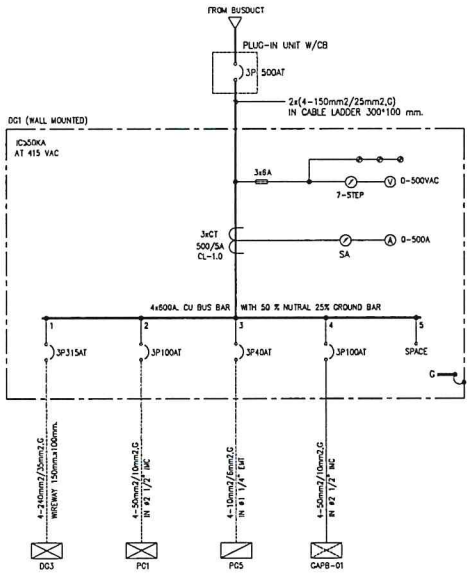

ไดอะแกรมเส้นเดี่ยวระบบไฟฟ้า (DG 1) EXISTING

มาตราส่วน NTS

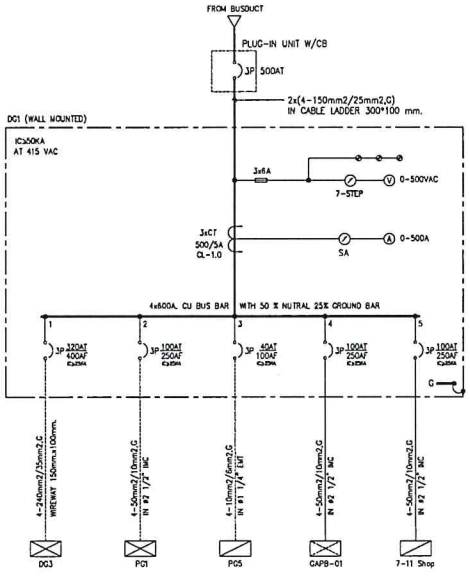

ไดอะแกรมเส้นเดี่ยวระบบไฟฟ้า (DG 1) REVISE

มาตราส่วน NTS

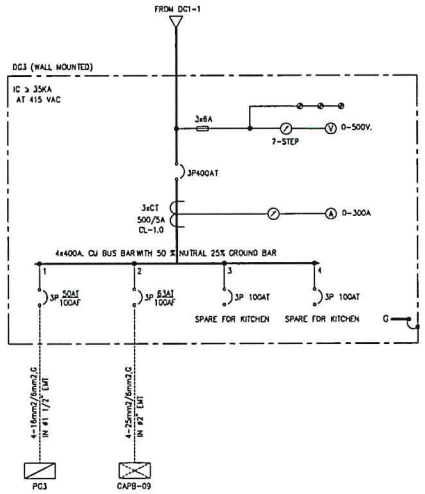

ไดอะแกรมเส้นเดี่ยวระบบไฟฟ้า (DG 3) EXISTING

มาตราส่วน NTS

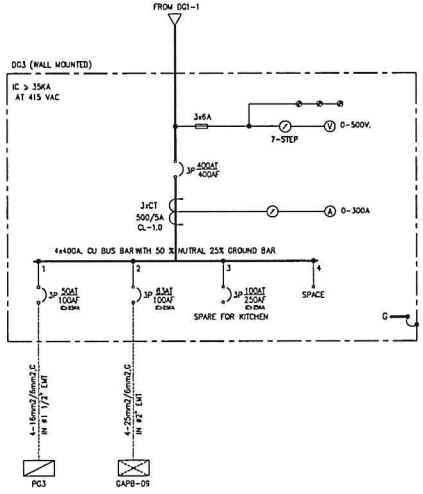

ไดอะแกรมเส้นเดี่ยวระบบไฟฟ้า (DG 3) REVISE

มาตราส่วน NTS

The Transport Co., Ltd.

เจ้าของงาน :
บริษัท ขนส่ง จำกัด

โครงการ :
งานเปลี่ยนปั๊มน้ำบ่อบาดาล
บ่อบาดาลของสนามบินดอนเมือง
งานไฟฟ้าและสายดินของบ่อบาดาล

สถานที่ก่อสร้าง :
สถานีขนส่งไทยสาย
กรุงเทพ (หมอชิต)

สถาปนิกภาคสถาปัตยกรรมผู้ทำแบบ
รายการก่อสร้าง
บริษัท กรมการ
ผู้ควบคุมการก่อสร้างภายในอาคาร
บริษัท การไฟฟ้า

กรมการ
ผู้อำนวยการก่อสร้างการสถานีขนส่ง

กรมการ
ผู้ทำแบบการของแบบประกอบ

กรมการแผนผังการ
ตัวแทนจำหน่ายบริการสายระบบไฟ

เจ้าของแบบรูปรายการก่อสร้าง
นายชนะ/ยง ทั่งสัตย์

ชื่อแบบ :
DGA1 และ DG3 (DG 1)

มาตราส่วน : A1/NTS

วันเดือนปี 20 พฤศจิกายน 2567

จำนวนแผ่น :
21

หมายเลขแบบ :
EE-01-03

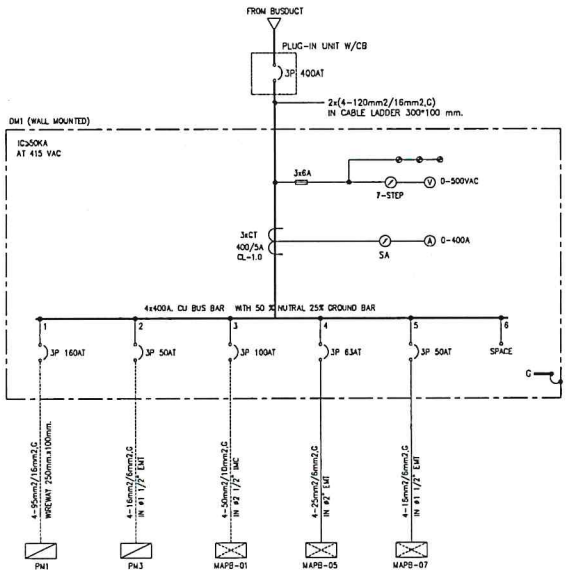

ไดอะแกรมเส้นเดี่ยวระบบไฟฟ้า (DM 1) EXISTING

มาตราส่วน NTS

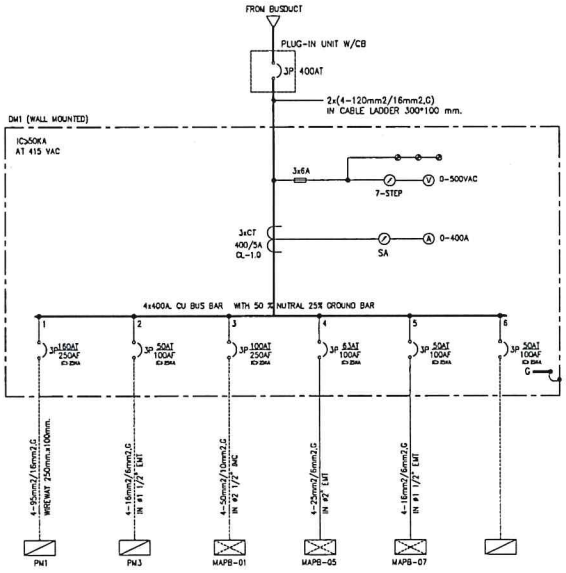

ไดอะแกรมเส้นเดี่ยวระบบไฟฟ้า (DM 1) REVISE

มาตราส่วน NTS

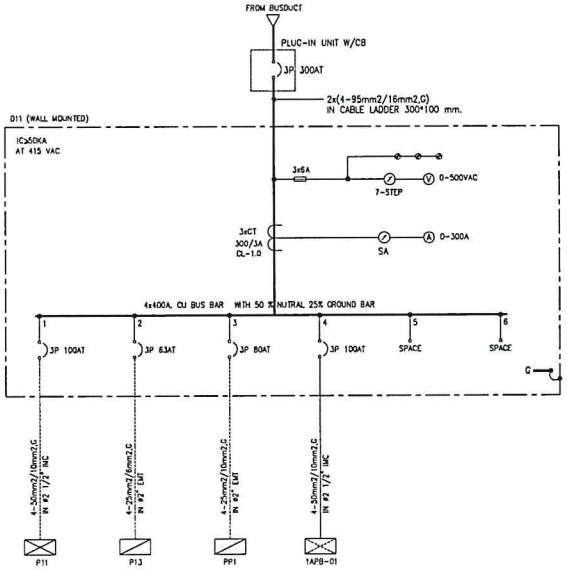

ไดอะแกรมเส้นเดี่ยวระบบไฟฟ้า (D 11) EXISTING

มาตราส่วน NTS

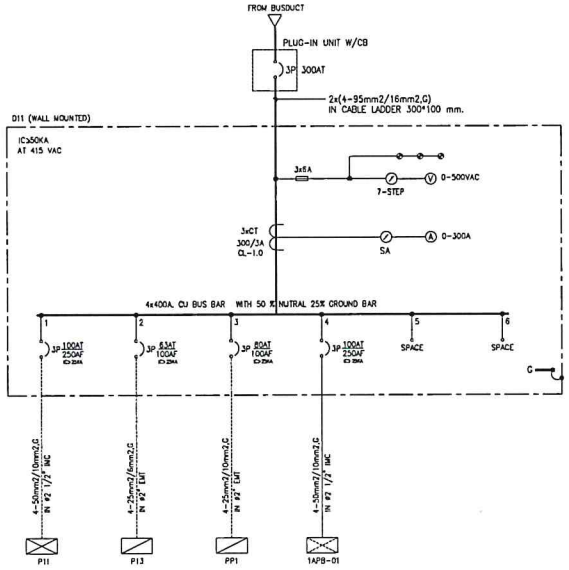

ไดอะแกรมเส้นเดี่ยวระบบไฟฟ้า (D 11) REVISE

มาตราส่วน NTS

The Transport Co.,Ltd.

เจ้าของงาน :
บริษัท ขนส่ง จำกัด

โครงการ :
ระบบเตือนตู้ไฟฟ้าขนาดใหญ่
และระบบสลับแหล่งจ่ายไฟ
กรมไปรษณีย์โทรเลข (เพชร)

สถานที่ก่อสร้าง :
สถานีขนส่งพัทลุง
กรมการ เพชรบุ

คณะกรรมการตรวจรับงาน
รายการงานก่อสร้าง
ประธานกรรมการ
ผู้อำนวยการกลุ่มพัฒนาโครงการ
บริหารการขนส่ง

กรรมการ
ผู้อำนวยการกองบริหารการขนส่ง

กรรมการ
ผู้อำนวยการกองระบบคมนาคม

กรรมการและเลขานุการ
หัวหน้างานบริหารสาธารณูปโภค

ผู้จัดทำแบบรูปรายการก่อสร้าง
นายพงษ์ศรา ทับจ่อง

ชื่อแบบ :
ผังแสดงการเดินสายไฟฟ้า

มาตราส่วน : A1/1NTS

วันเดือนปี/D 20 พฤศจิกายน 2567

จำนวนแผ่น :
21

หมายเลขแบบ :
EE-01-04

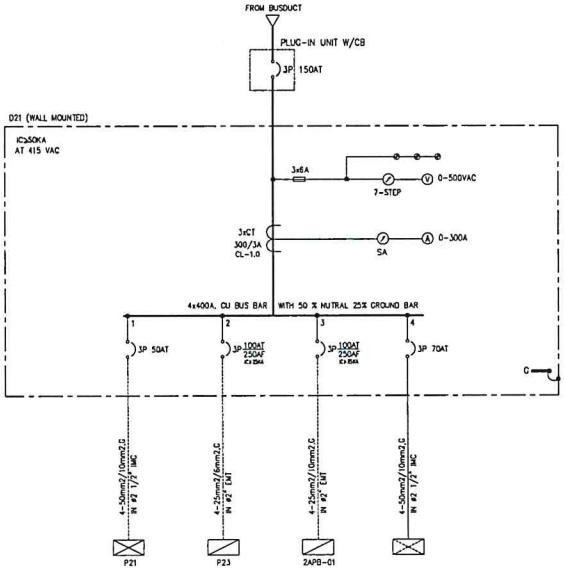

ไดอะแกรมเส้นเดี่ยวระบบไฟฟ้า (D 21) REVISE

มาตราส่วน NTS

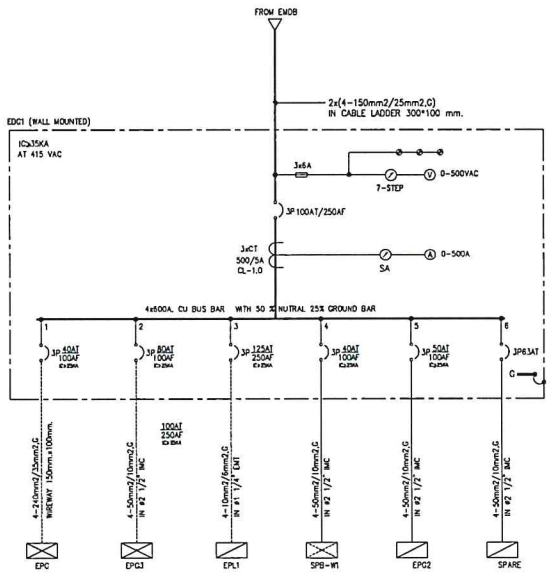

ไดอะแกรมเส้นเดี่ยวระบบไฟฟ้า (EDG 1) REVISE

มาตราส่วน NTS

The Transport Co.,Ltd.

เจ้าของงาน :
บริษัท ขนส่ง จำกัด

โครงการ :
ตรวจเช็คซ่อมบำรุงรถยนต์
และอาวุธยุทธภัณฑ์ประจำปี
กรมโยธาทหารบก (ชลบุรี)

สถานที่ก่อสร้าง :
อู่ซ่อมบำรุงโยธาทหาร
กรมการ (ชลบุรี)

คณะกรรมการจัดทำแบบรูป
รายการงานก่อสร้าง
บริษัท จำกัด
ผู้ชำนาญการผู้จัดการใหญ่ด้าน
บริหารการโครงการ

กรมการ
ผู้อำนวยการกองสิ่งก่อสร้างและขนส่ง

กรมการ
ผู้อำนวยการของแบบแผนผัง

กรมการและเสนาธิการ
ตำแหน่งทางบริหารงานสายการบุคคล

ผู้จัดทำแบบรูปรายการงานก่อสร้าง
นายสุนทร ทั่งอัจฉริ

ชื่อแบบ :
DEAL WE DEGEN.OTL EDG

มาตราส่วน : A1/1NTS

วันเดือน/ปี 20 พฤศจิกายน 2567

จำนวนแผ่น :
21

หมายเลขแบบ :
EE-01-05

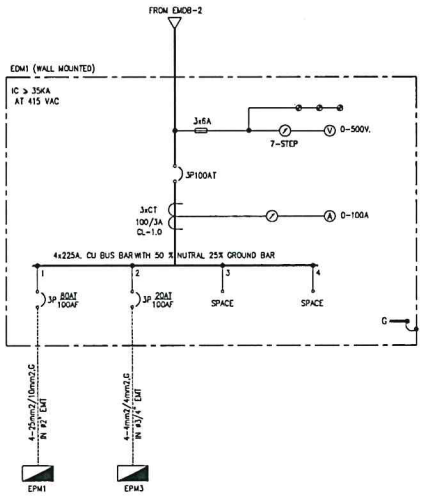

ไดอะแกรมเส้นเดี่ยวระบบไฟฟ้า (EDM 1) EXISTING

มาตราส่วน NTS

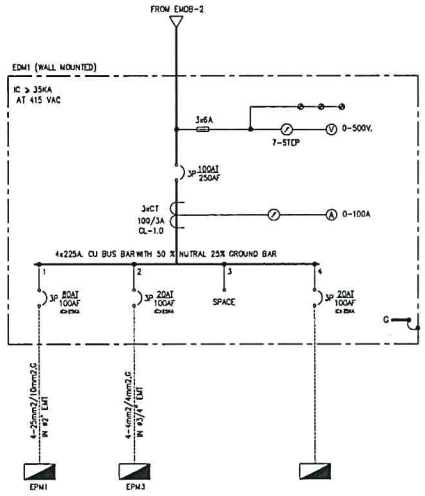

ไดอะแกรมเส้นเดี่ยวระบบไฟฟ้า (EDM 1) REVISE

มาตราส่วน NTS

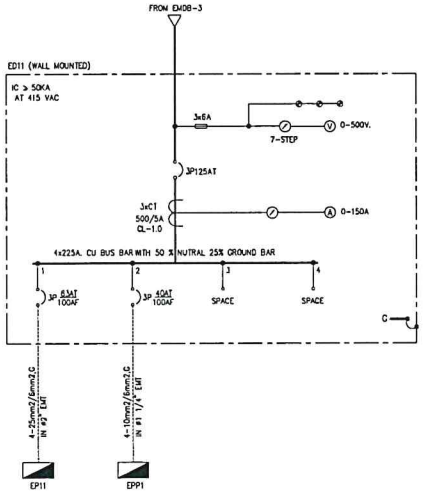

ไดอะแกรมเส้นเดี่ยวระบบไฟฟ้า (ED 11) EXISTING

มาตราส่วน NTS

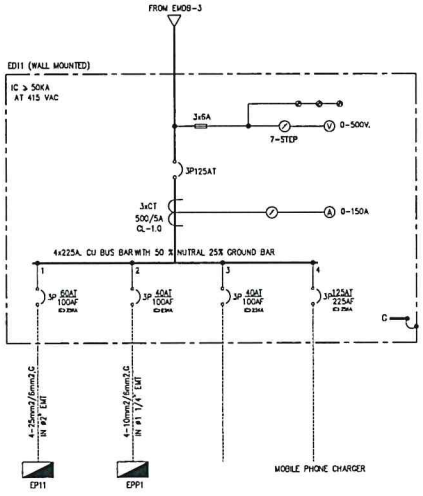

ไดอะแกรมเส้นเดี่ยวระบบไฟฟ้า (ED 11) REVISE

มาตราส่วน NTS

The Transport Co.,Ltd.

เจ้าของงาน :
บริษัท ขนส่ง จำกัด

โครงการ :
งานเดินสายไฟฟ้าและแสงสว่าง
และงานระบบสายสื่อสารโทรศัพท์
ภายในสถานีขนส่งโดยสารขนาดเล็ก (เพชร)

สถานที่ก่อสร้าง :
สถานีขนส่งโดยสาร
กรุงเทพ (เพชร)

สถาปนิกผู้ทำแบบ
รายการงานก่อสร้าง
บริษัท
ผู้ออกแบบการก่อสร้างและการโทรศัพท์
บริษัท
ปรึกษาการเดินสาย

กรรมการ
ผู้อำนวยการฝ่ายการเงินขนส่ง

กรรมการ
ผู้อำนวยการฝ่ายบริหารงาน

กรรมการและผู้จัดการ
ฝ่ายงานบริหารทรัพยากรบุคคล

ผู้จัดทำแบบรายการงานก่อสร้าง
นายชนพัฒน์ ขันธ์ศรี

ชื่อแบบ :
SINGLE LINE DIAGRAM EDM1, ED11

มาตราส่วน : A1/NTS

วันเดือนปี : 20 พฤศจิกายน 2567

จำนวนแผ่น : 21

หมายเลขแบบ :
EE-01-06

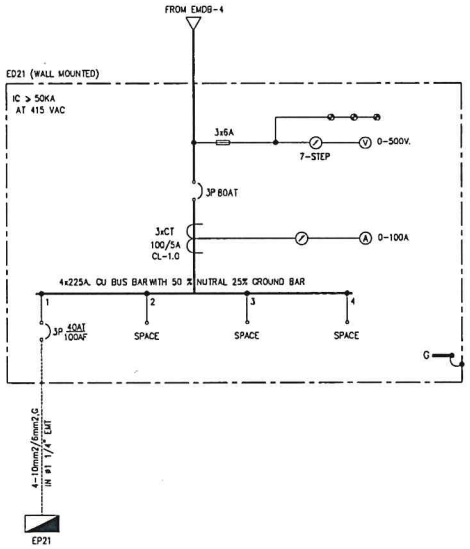

ไดอะแกรมเส้นเดี่ยวระบบไฟฟ้า (ED 21) EXISTING

มาตราส่วน NTS

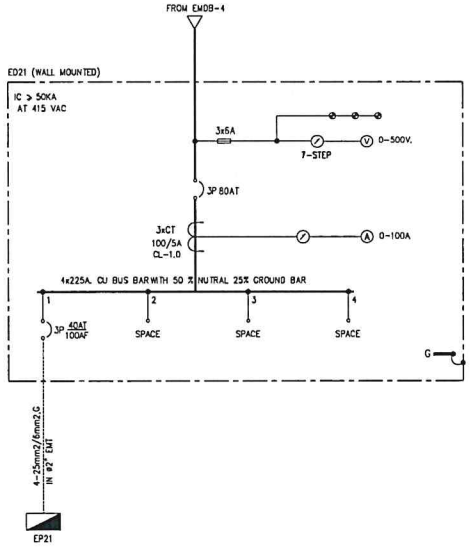

ไดอะแกรมเส้นเดี่ยวระบบไฟฟ้า (ED 21) REVISE

มาตราส่วน NTS

บขส
The Transport Co., Ltd.

เจ้าของงาน :
บริษัท ขนส่ง จำกัด

โครงการ :
ศูนย์เปลี่ยนถ่ายโดยสารของบริษัท
ขนส่ง จำกัด
กรุงเทพ (หมอชิต)

สถานที่ก่อสร้าง :
สถานีขนส่งโดยสาร
กรุงเทพ (หมอชิต)

คณะกรรมการตรวจรับงานงานก่อสร้าง
ประธานกรรมการ
ผู้อำนวยการกองจัดการใหญ่ด้าน
บริหารการลงทุน

กรรมการ
ผู้อำนวยการกองก่อสร้างสถานีขนส่ง

กรรมการ
ผู้อำนวยการกองบริหารงาน

กรรมการและเลขานุการ
ห้าหน้างานบริการสาธารณูปโภค

ผู้จัดทำแบบ/บริษัทงานก่อสร้าง
บริษัท ทีเอ็ม จำกัด

ชื่อแบบ :
ED21 LVE DIAGRAM (ED21)

มาตราส่วน : A1/1NTS

วันเดือนปี/ปี 20 พฤศจิกายน 2567

จำนวนแผ่น :
21

หมายเลขแบบ :
EE-01-07

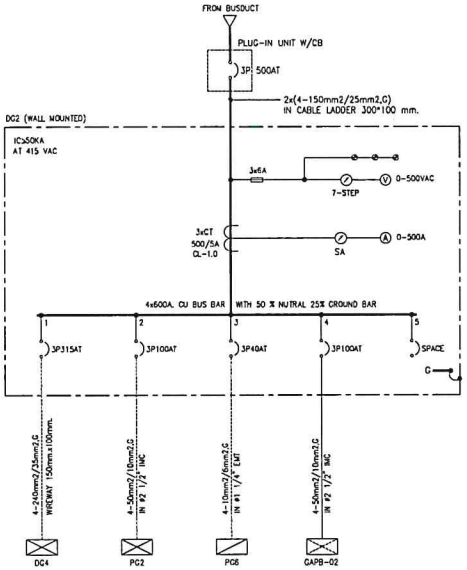

ไดอะแกรมเส้นเดี่ยวระบบไฟฟ้า (DG 2) EXISTING

มาตราส่วน NTS

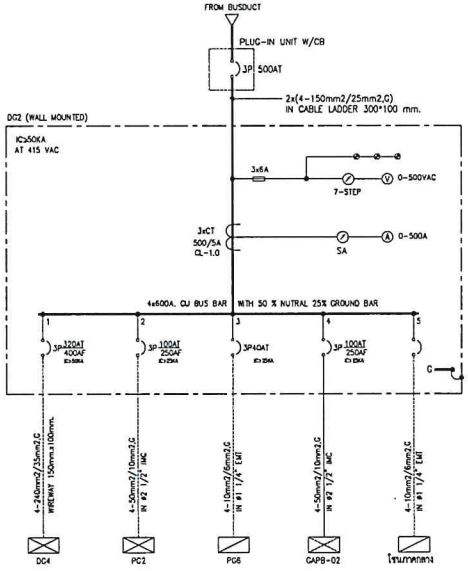

ไดอะแกรมเส้นเดี่ยวระบบไฟฟ้า (DG 2) REVISE

มาตราส่วน NTS

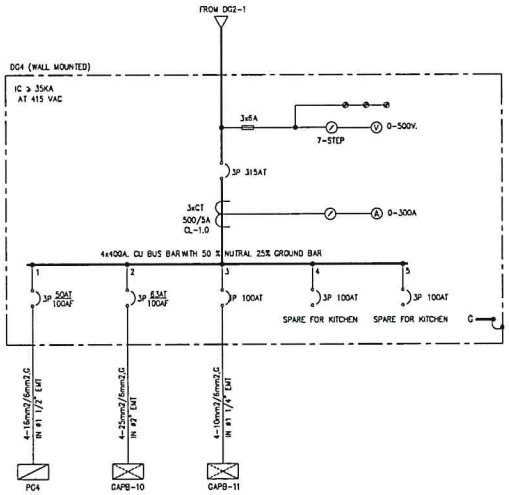

ไดอะแกรมเส้นเดี่ยวระบบไฟฟ้า (DG 4) EXISTING

มาตราส่วน NTS

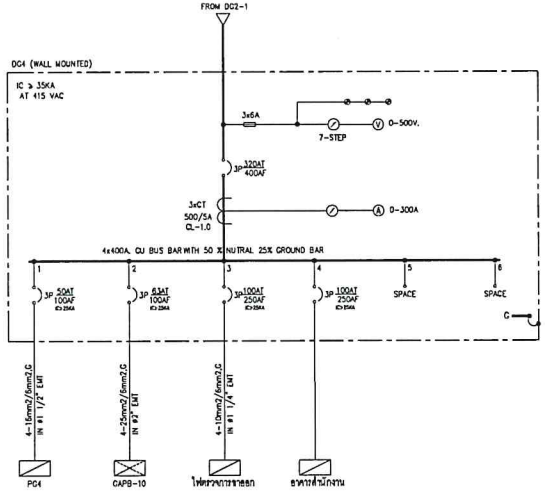

ไดอะแกรมเส้นเดี่ยวระบบไฟฟ้า (DG 4) REVISE

มาตราส่วน NTS

The Transport Co.,Ltd.

เจ้าของงาน :
บริษัท ขนส่ง จำกัด

โครงการ :
ระบบเดี่ยวตู้ไฟฟ้าแรงต่ำ
และการระบายอากาศ
กรุงเทพ (ราชวิถี)

สถานที่ก่อสร้าง :
อาคารจอดและซ่อมรถ
กรุงเทพ (ราชวิถี)

คณะกรรมการพิจารณาแบบ
รายการงานก่อสร้าง
ประธานกรรมการ
ผู้อำนวยการฝ่ายวิศวกรรมไฟฟ้า
ปรึกษาการไฟฟ้า
กรรมการ
ผู้อำนวยการกองสำรวจและออกแบบ
กรรมการ
ผู้อำนวยการกองบริหารงานก่อสร้าง
กรรมการและเลขานุการ
หัวหน้างานบริการสาธารณูปโภค

ผู้จัดทำแบบรายการงานก่อสร้าง
นายชนชัย ชินจ่อง

ชื่อแบบ :
SINGLE LINE DIAGRAM DG2, DG4

มาตราส่วน : AS NOTED

วัน/เดือน/ปี 20 พฤศจิกายน 2567

จำนวนแผ่น : 21

หมายเลขแบบ :
EE-01-08

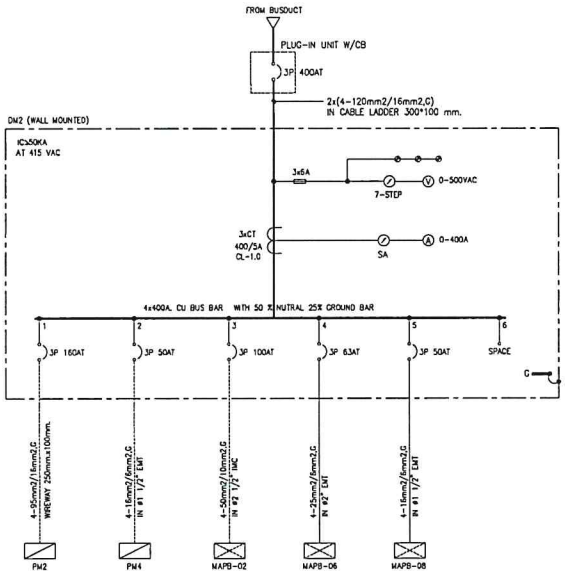

ไดอะแกรมเส้นเดี่ยวระบบไฟฟ้า (DM 2) EXISTING

มาตราส่วน NTS

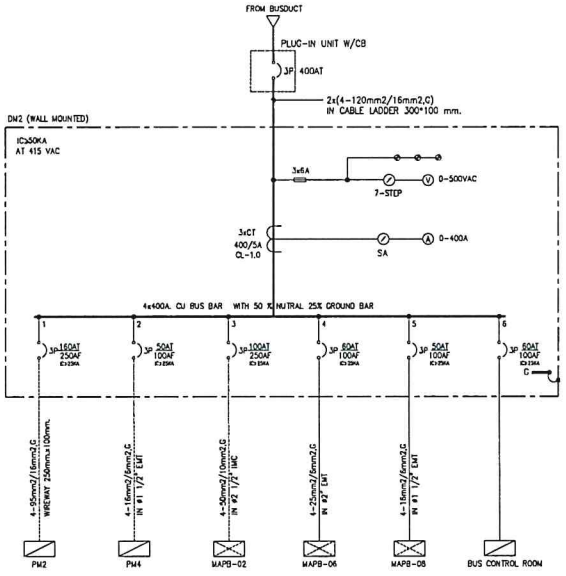

ไดอะแกรมเส้นเดี่ยวระบบไฟฟ้า (DM 2) REVISE

มาตราส่วน NTS

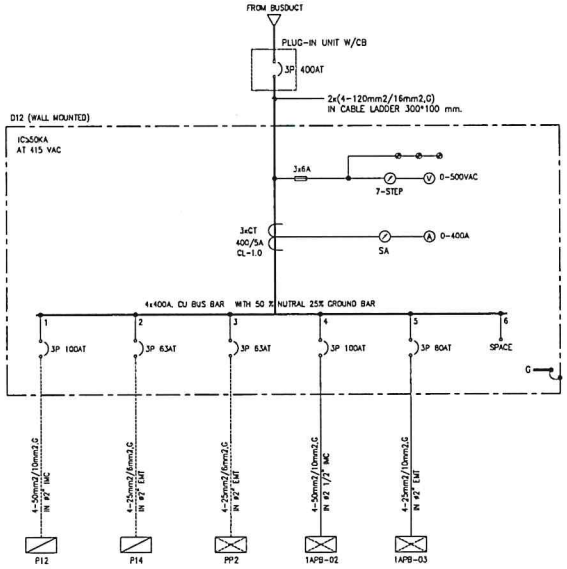

ไดอะแกรมเส้นเดี่ยวระบบไฟฟ้า (D 12) EXISTING

มาตราส่วน NTS

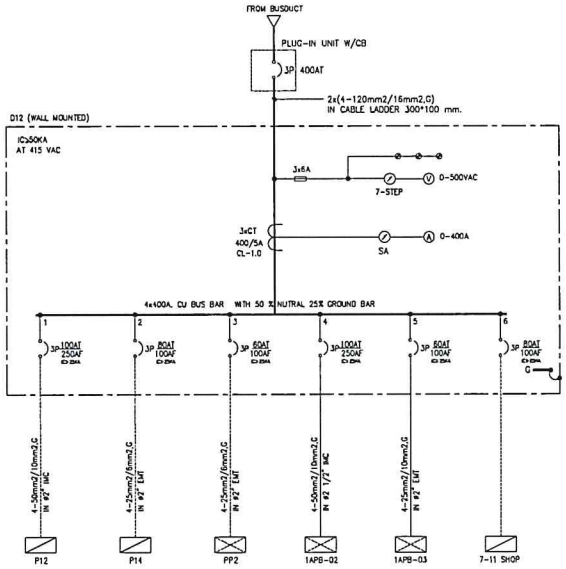

ไดอะแกรมเส้นเดี่ยวระบบไฟฟ้า (D 12) REVISE

มาตราส่วน NTS

บขส
The Transport Co.,Ltd.

เจ้าของงาน :
บริษัท บขส จำกัด

โครงการ :
งานปรับปรุงอาคารเบ็ดเตล็ด
และระบบสาธารณูปโภค
ภายในสถานีขนส่งโดยสาร (เชียงราย)

สถานที่ก่อสร้าง :
สถานีขนส่งโดยสาร
เชียงราย (เชียงราย)

คณะกรรมการจัดทำแบบรูป
รายการงานก่อสร้าง
ประธานกรรมการ
นายเกษมภาพ ผู้จัดการใหญ่ด้านบริหารการลงทุน

กรรมการ
ผู้อำนวยการกองก่อสร้างสถานีขนส่ง

กรรมการ
ผู้อำนวยการกองแบบและมาตรฐาน

กรรมการและเลขานุการ
หัวหน้างานบริหารสาธารณูปโภค

ผู้จัดทำแบบรูปรายการงานก่อสร้าง
นายชูเกียรติ ทับอ่อน

ชื่อแบบ :
SINGLE LINE DIAGRAM DWG. DIS

มาตราส่วน : AS NTS

วันเดือน/ปี 29 พฤศจิกายน 2567

จำนวนแผ่น :
21

หมายเลขแบบ :
EE-01-09

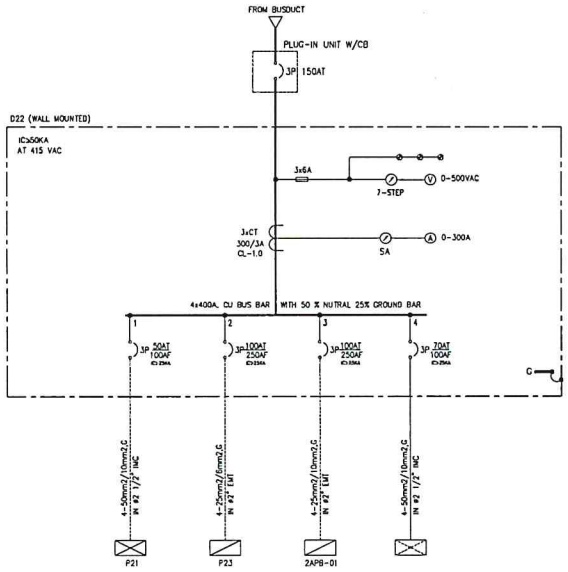

ไดอะแกรมเส้นเดี่ยวระบบไฟฟ้า (D 21) REVISE

มาตราส่วน NTS

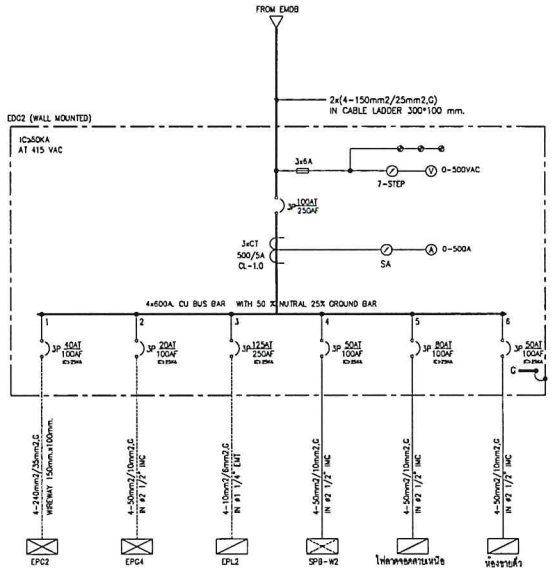

ไดอะแกรมเส้นเดี่ยวระบบไฟฟ้า (EDG 1) REVISE

มาตราส่วน NTS

The Transport Co.,Ltd.

เจ้าของงาน :
บริษัท ขนส่ง จำกัด

โครงการ :
งานเดินท่อไฟฟ้าแรงต่ำ
บริเวณระบายอุปกรณ์
กระไฟส่งไฟฟ้าแรงสูง

สถานที่ก่อสร้าง :
สถานีขนส่งไทยสาย
กรุงเทพ ราชดำริ

คณะกรรมการจัดทำแบบรูป
รายการงานก่อสร้าง
ประธานกรรมการ
ผู้อำนวยการกลุ่มจัดการโครงสร้าง
บริษัทการขนส่ง จำกัด

กรรมการ
ผู้อำนวยการของสำนักงานสถาปัตยกรรม

กรรมการ
ผู้อำนวยการของแบบวิศวกรรม

กรรมการและเลขานุการ
หัวหน้างานบริการวิศวกรรมอาคาร

ผู้จัดทำแบบรูปรายการก่อสร้าง
นายชนพัฒน์ ทับจ่อง

ชื่อแบบ :
SINGLE LINE DIAGRAM OFL EDG1

มาตราส่วน : A1/NTS

วันเดือนปี 20 พฤศจิกายน 2567

จำนวนแผ่น :
21

หมายเลขแบบ :
EE-01-10

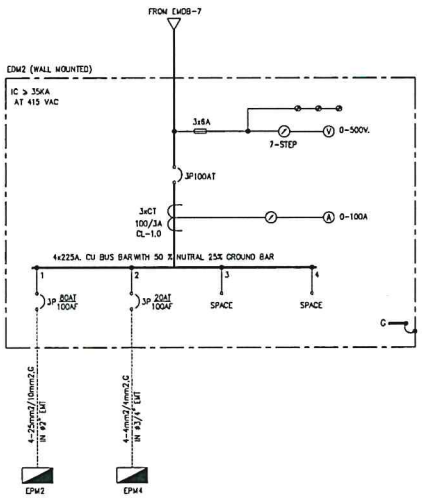

ไดอะแกรมเส้นเดี่ยวระบบไฟฟ้า (EDM 2) EXISTING

มาตราส่วน NTS

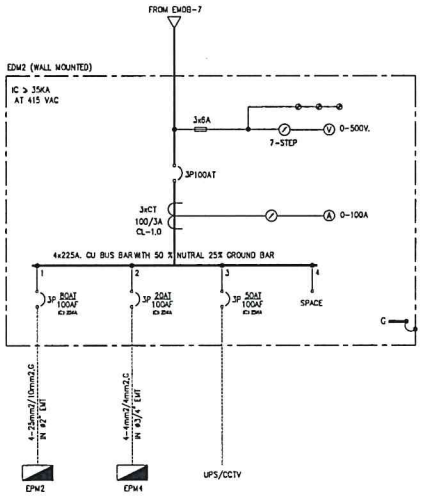

ไดอะแกรมเส้นเดี่ยวระบบไฟฟ้า (EDM 2) REVISE

มาตราส่วน NTS

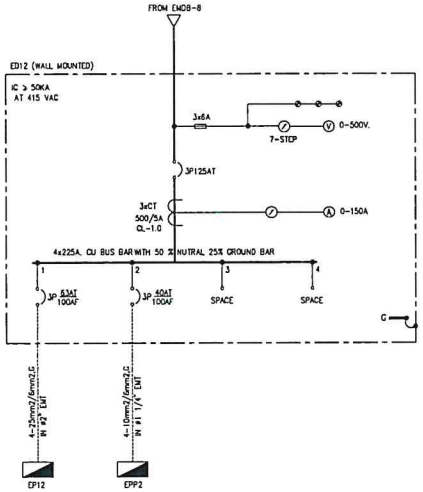

ไดอะแกรมเส้นเดี่ยวระบบไฟฟ้า (ED 12) EXISTING

มาตราส่วน NTS

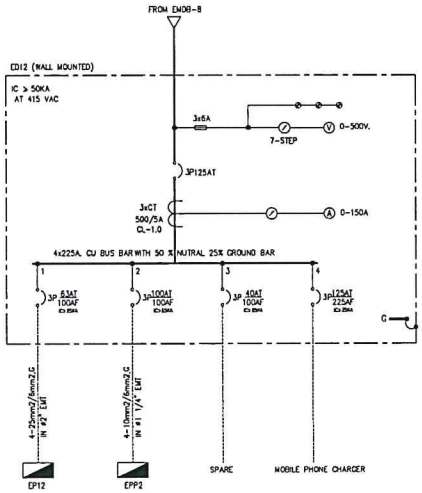

ไดอะแกรมเส้นเดี่ยวระบบไฟฟ้า (ED 12) REVISE

มาตราส่วน NTS

เจ้าของงาน :	บริษัท ขนส่ง จำกัด
โครงการ :	ก่อสร้างปรับปรุงอาคารสำนักงานใหญ่ ขนส่ง จำกัด
สถานที่ก่อสร้าง :	อาคารสำนักงานใหญ่ ขนส่ง จำกัด
คณะกรรมการจัดทำแบบรูปรายการก่อสร้าง	ประธานกรรมการ ผู้อำนวยการกองจัดการไฟฟ้าและสื่อสาร บริษัทขนส่ง จำกัด
กรรมการ	ผู้อำนวยการกองสำรวจและออกแบบ
กรรมการ	ผู้อำนวยการกองระบบขนส่ง
กรรมการและเลขานุการ	หัวหน้างานกองบริหารอาคารและบำรุงรักษา
ผู้จัดทำแบบรูปรายการก่อสร้าง	นายธนพัฒน์ ลิ้มสวัสดิ์
ชื่อแบบ :	SINGLE LINE DIAGRAM (EDM, EDP)
มาตราส่วน :	AS/NTS
วันเปิดซอง/ปิด	20 พฤศจิกายน 2567
จำนวนแผ่น :	21
หมายเลขแบบ :	EE-01-11

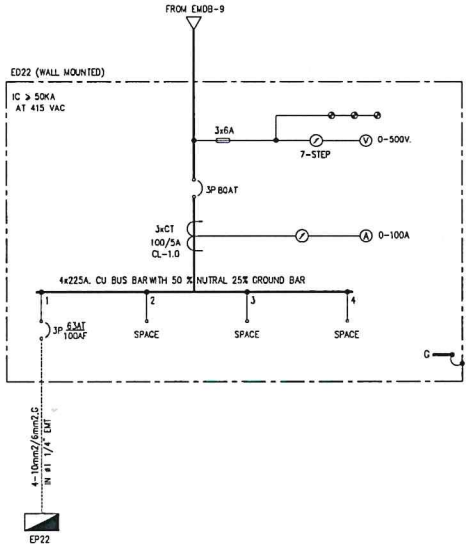

ไดอะแกรมเส้นเดี่ยวระบบไฟฟ้า (ED 21) EXISTING

มาตราส่วน NTS

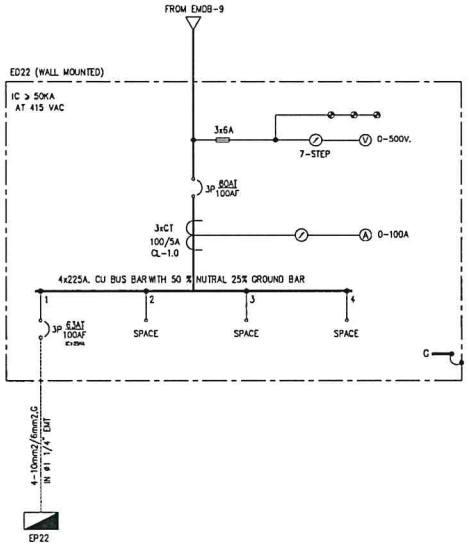

ไดอะแกรมเส้นเดี่ยวระบบไฟฟ้า (ED 21) REVISE

มาตราส่วน NTS

The Transport Co.,Ltd.

เจ้าของงาน :
บริษัท ขนส่ง จำกัด

โครงการ :
งานเดินสายไฟฟ้าแรงต่ำ
และระบบสายสื่อสารประกอบ
ภายในสนามขนส่ง (ฟร้าง)

สถานที่ก่อสร้าง :
สถานีขนส่งโคราช
จังหวัด นครราชสีมา

คณะกรรมการจัดทำแบบรูป
รายการงานก่อสร้าง
ประธานกรรมการ
ผู้อำนวยการกลุ่มจัดการไฟฟ้าและ
ปรับอากาศในอาคาร

กรรมการ
ผู้อำนวยการส่วนวิศวกรรมการก่อสร้าง

กรรมการ
ผู้อำนวยการส่วนบริหารงานก่อสร้าง

กรรมการและเลขานุการ
ที่ปรึกษาด้านวิศวกรรมสถาปัตยกรรม

ผู้จัดทำแบบรูปรายการงานก่อสร้าง
นายชนพัฒน์ ทับศรี

ชื่อแบบ :
SINGLE LINE DIAGRAM (ED21)

มาตราส่วน : A1/NTS

วันเดือนปี 20 พฤศจิกายน 2567

จำนวนแผ่น :
21

หมายเลขแบบ :
EE-01-12

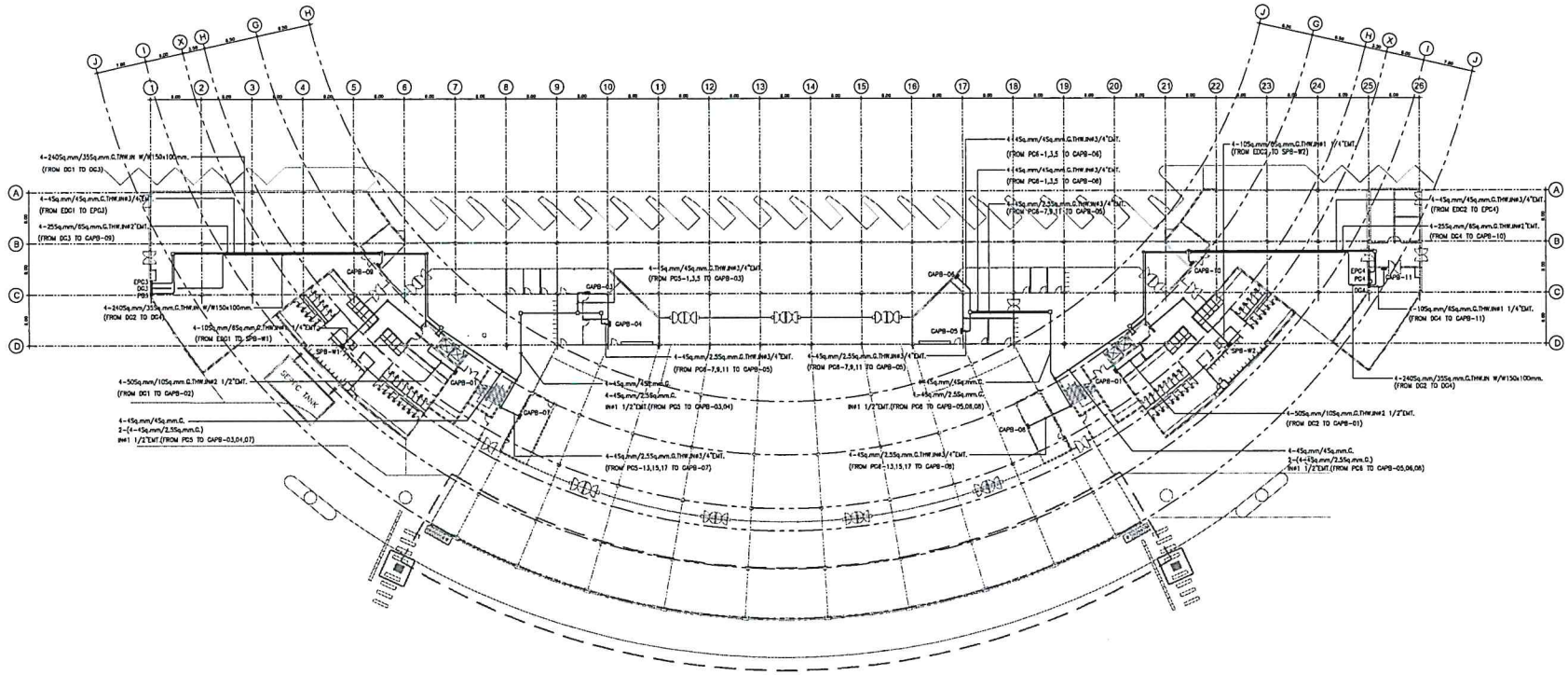

MAIN POWER SUPPLY-GROUND FLOOR PLAN

SCALE NTS

The Transport Co.,Ltd.

เจ้าของงาน :
บริษัท ขนส่ง จำกัด

โครงการ :
งานปรับปรุงอาคารสำนักงานใหญ่
และอาคารซ่อมบำรุงรถโดยสาร
กรุงเทพ (พหลโยธิน)

สถานที่ก่อสร้าง :
อาคารซ่อมบำรุงรถโดยสาร
กรุงเทพ (พหลโยธิน)

คณะกรรมการกำกับโครงการ
ประธานกรรมการ
ผู้อำนวยการกองวิศวกรรมไฟฟ้าและ
ปรับอากาศ

กรรมการ
ผู้อำนวยการกองสถาปัตยกรรม

กรรมการ
ผู้อำนวยการกองสถาปัตยกรรม

กรรมการและเลขานุการ
หัวหน้างานวิศวกรรมไฟฟ้า

ผู้จัดทำแบบ/ผู้ควบคุมงานก่อสร้าง
นรรัตน์ ทั่งอรัตน์

ชื่อแบบ :
MAIN POWER SUPPLY
GROUND FLOOR PLAN

มาตราส่วน : A1/NTS

วันเดือน/ปี 20 พฤศจิกายน 2567

จำนวนแผ่น :
21

หมายเลขแบบ :
EE-MM-001

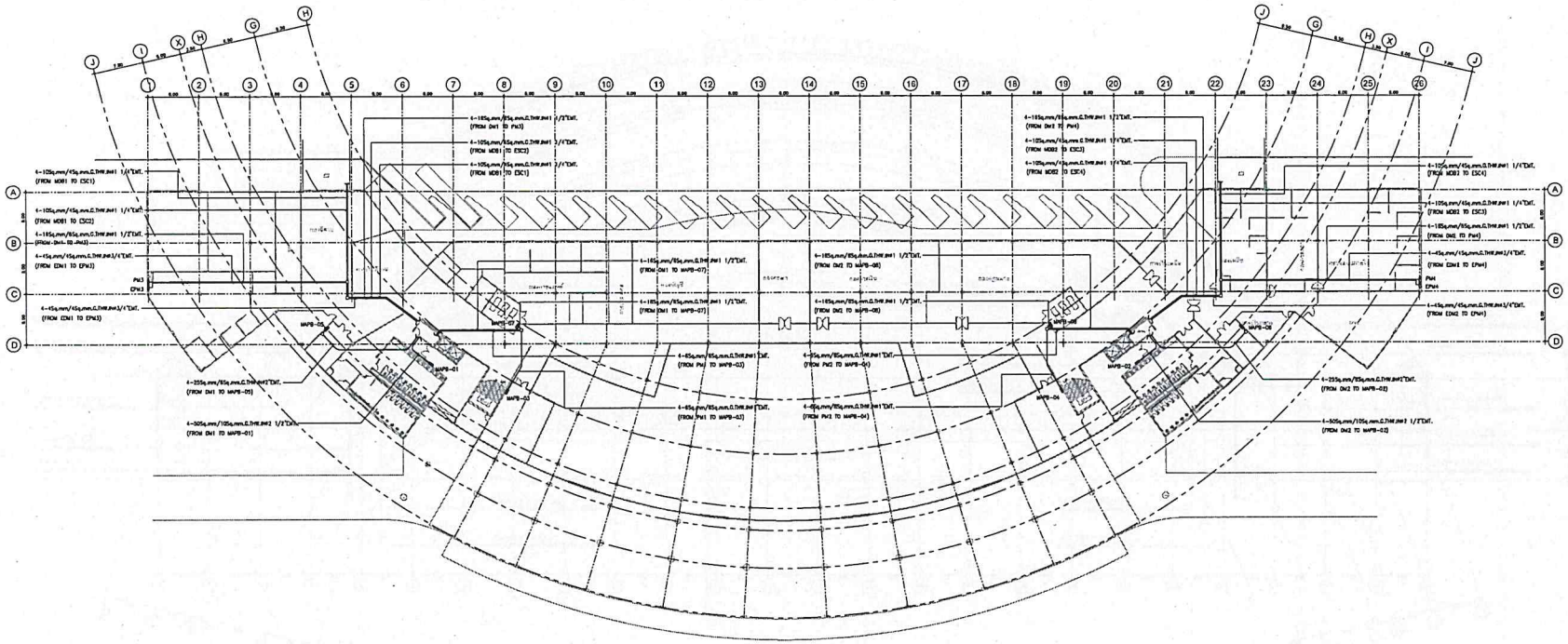

MAIN POWER SUPPLY–MEZZANINE FLOOR PLAN

มาตราส่วน NTS

บขส
The Transport Co.,Ltd.

เจ้าของงาน :
บริษัท ขนส่ง จำกัด

โครงการ :
รวมเงินค่าใช้จ่ายของตัว
และอาคารของศูนย์เชื่อมโย
กรุงเทพ (ใหม่)

สถานที่ก่อสร้าง :
สถานีขนส่งใหม่ดอน
กรุงเทพ (ใหม่)

คณะกรรมการวิศวกรรมควบคุมงานก่อสร้าง
ประธานกรรมการ
ผู้อำนวยการกลุ่มงานวิศวกรรมไฟฟ้า
บริษัทการขนส่ง

กรรมการ
ผู้อำนวยการกองก่อสร้าง

กรรมการ
ผู้อำนวยการกองแบบมาตรฐาน

กรรมการและเลขานุการ
หัวหน้างานบริการสาธารณูปโภค

ผู้จัดทำแบบรายการก่อสร้าง
บรรยงค์ ทรัพย์ศิริ

ชื่อแบบ :
MAIN POWER SUPPLY
MEZZANINE FLOOR PLAN

มาตราส่วน : A1/NTS

วัน/เดือน/ปี 20 พฤศจิกายน 2567

จำนวนแผ่น :
21

หมายเลขแบบ :
EE-MM-002

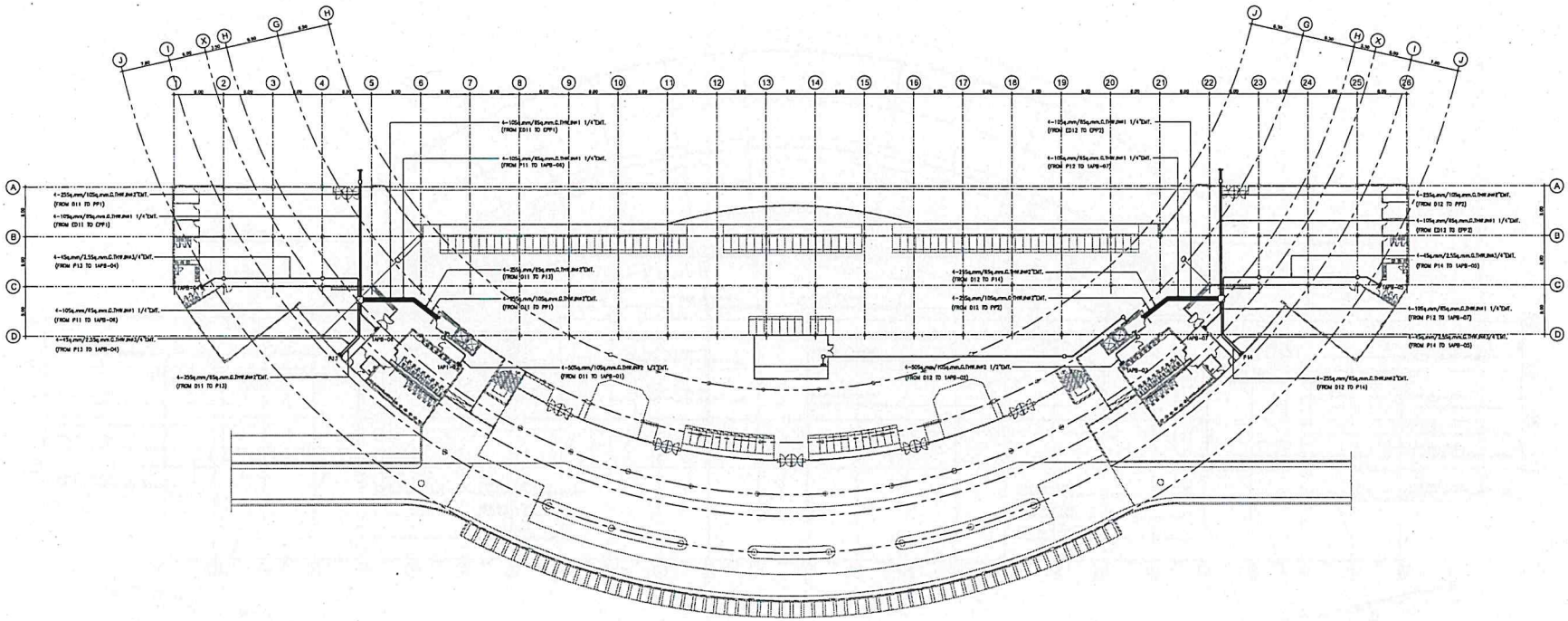

MAIN POWER SUPPLY–FIRST FLOOR PLAN

SCALE NTS

บทส
The Transport Co.,Ltd.

เจ้าของงาน :
บริษัท ขนส่ง จำกัด

โครงการ :
ระบบไฟฟ้าสำรองของอาคาร
และอาคารจอดรถหมายเลข 1
ภายในสถานีขนส่งกรุงเทพ (ดอนเมือง)

สถานที่ก่อสร้าง :
สถานีขนส่งโดยสาร
กรุงเทพ (ดอนเมือง)

สถาปนิกควบคุมงานก่อสร้าง
บริษัท

วิศวกรควบคุมงาน
ผู้ช่วยกรรมการผู้จัดการใหญ่ฝ่าย
บริหารการลงทุน

กรรมการ
ผู้อำนวยการกองสถาปัตยกรรม

กรรมการ
ผู้อำนวยการกองสถาปัตยกรรม

กรรมการและผู้อนุมัติ
ผู้ช่วยกรรมการผู้จัดการใหญ่ฝ่าย
บริหารการลงทุน

ผู้เขียนแบบ
นายชนเทพ สิงห์ชาติ

ชื่อแบบ :
MAIN POWER SUPPLY
FIRST FLOOR PLAN

มาตราส่วน : A1/NTS

วันเดือน/ปี 20 พฤศจิกายน 2567

จำนวนแผ่น :
21

หมายเลขแบบ :
EE-MM-005

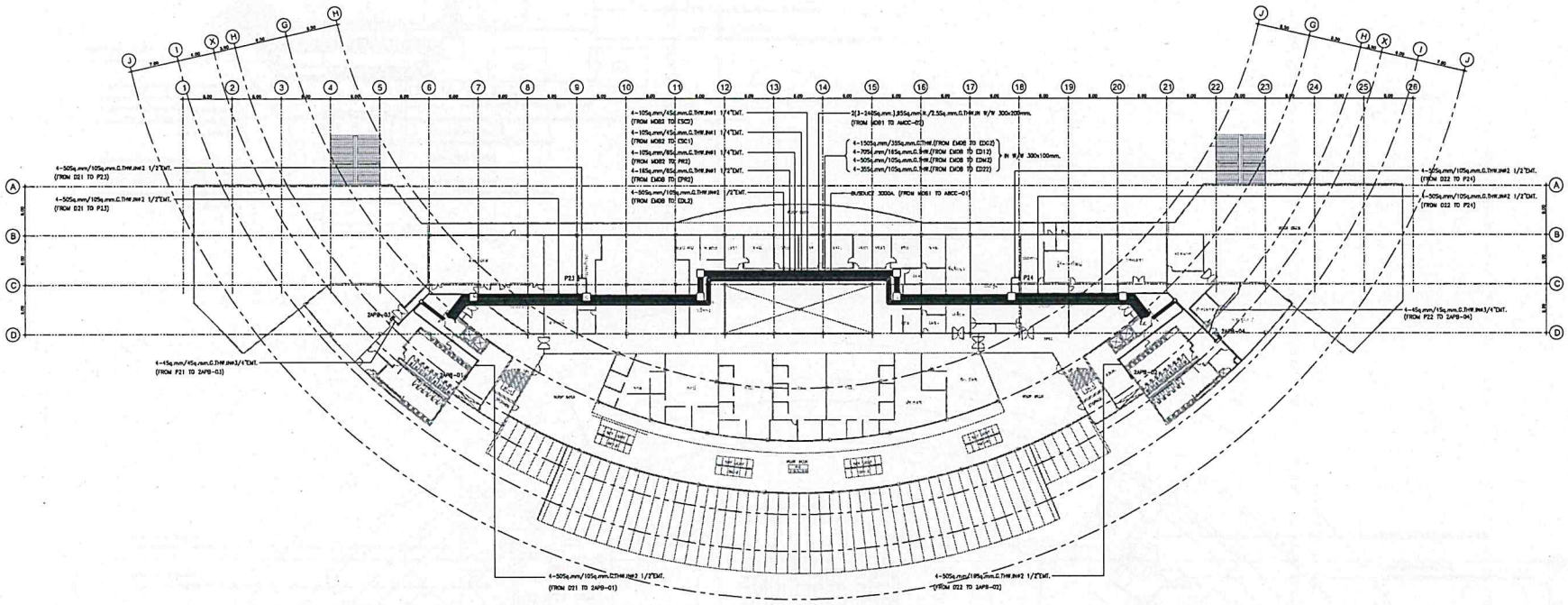

MAIN POWER SUPPLY–SECOND FLOOR PLAN

SCALE NTS

The Transport Co.,Ltd.

หน่วยงาน :
บริษัท ขนส่ง จำกัด

โครงการ :
งานปรับปรุงอาคารเดอะวอร์ ...
...ของระบบของสนามบินดอนเมือง
กรมโยธาธิการและผังเมือง (เดิม)

สถานที่ก่อสร้าง :
สถานีขนส่งโดยสาร
กรมการ (เดิม)

คณะกรรมการจัดทำแบบรูป
รายการงานก่อสร้าง
ประธานกรรมการ
ผู้อำนวยการกองบริหารโครงการ
บริหารการเงิน
กรรมการ
ผู้อำนวยการกองสำรวจและออกแบบ
กรรมการ
ผู้อำนวยการกองแบบมาตรฐาน
กรรมการและเลขานุการ
หัวหน้าแผนกบริหารสายงานรูปโครง
ผู้จัดทำแบบรูปรายการงานก่อสร้าง
นายชนชัย ภิญโญ

ชื่อแบบ :
MAIN POWER SUPPLY
SECOND FLOOR PLAN

มาตราส่วน : AS NTS
วัน/เดือน/ปี 20 พฤศจิกายน 2567
จำนวนแผ่น : 21
หมายเลขแบบ :
E-MM-009

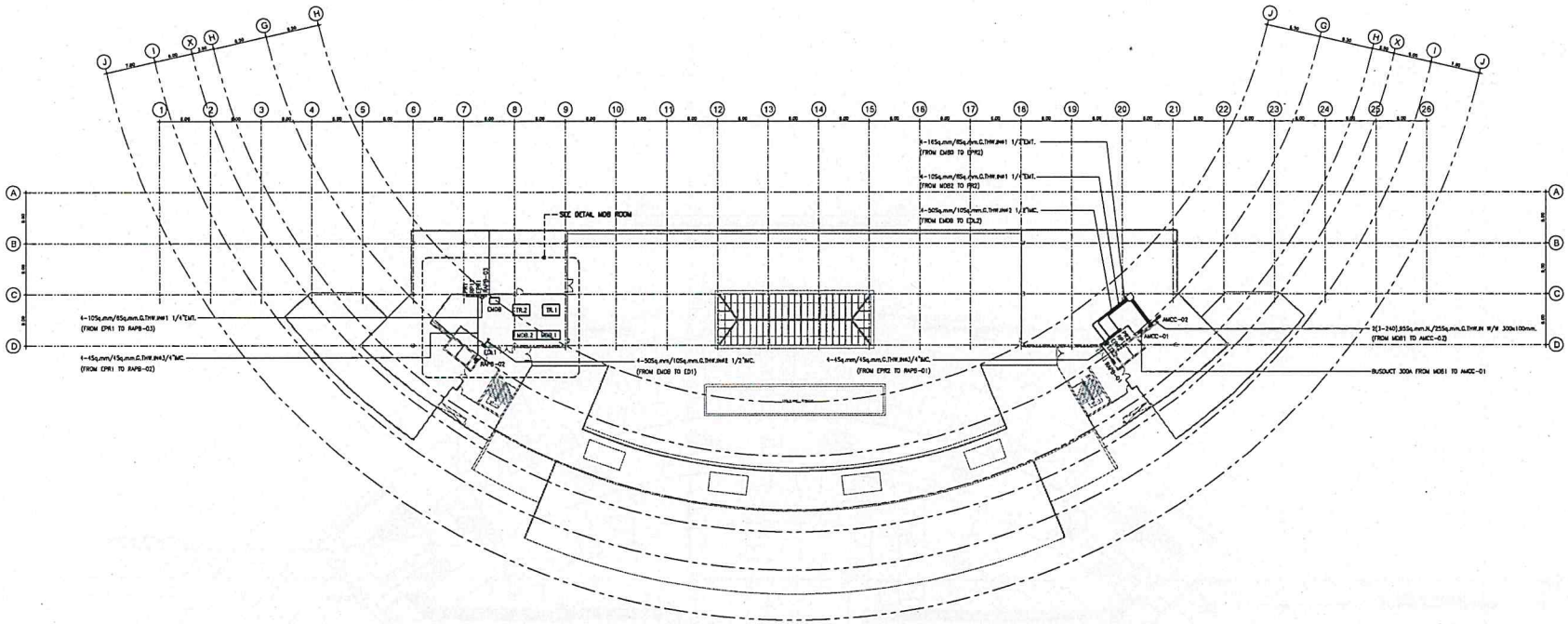

MAIN POWER SUPPLY-ROOF FLOOR PLAN

SCALE NTS

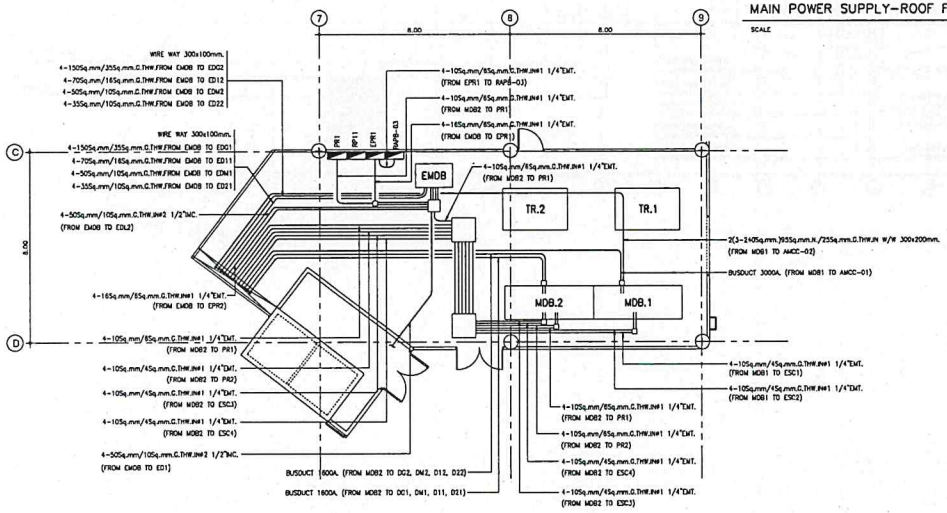

DETAIL MDB ROOM

SCALE NTS

The Transport Co.,Ltd.

เจ้าของงาน :
บริษัท ขนส่ง จำกัด

โครงการ :
ระบบเดินสายไฟฟ้าและแสงสว่างภายในอาคารสำนักงานใหญ่ (ใหม่)

สถานที่ก่อสร้าง :
สถานีขนส่งพัทยาใต้
กรมการขนส่งทางบก

สถาปนิกควบคุมการก่อสร้างและเขียนแบบ
รายการงานก่อสร้าง
บริษัท กรมการขนส่ง
สำนักงานการขนส่งจังหวัดใหญ่ภาย
บริหารการเงินและ

วิศวกรควบคุมการก่อสร้าง
ผู้ช่วยวิศวกรควบคุมงานก่อสร้าง

วิศวกรควบคุมงานก่อสร้าง
ผู้ช่วยวิศวกรควบคุมงานก่อสร้าง

วิศวกรควบคุมงานก่อสร้าง
หัวหน้างานบริหารงานสาธารณูปโภค

ผู้เขียนแบบรายการก่อสร้าง
นายชนาธิป ชันสุวัฒ

ชื่อแบบ :
MAIN POWER SUPPLY
ROOF FLOOR PLAN
DETAIL MDB ROOM

มาตราส่วน : A1/NTS

วันเดือนปี 20 พฤศจิกายน 2567

จำนวนแผ่น :
21

หมายเลขแบบ :
E-MM-010

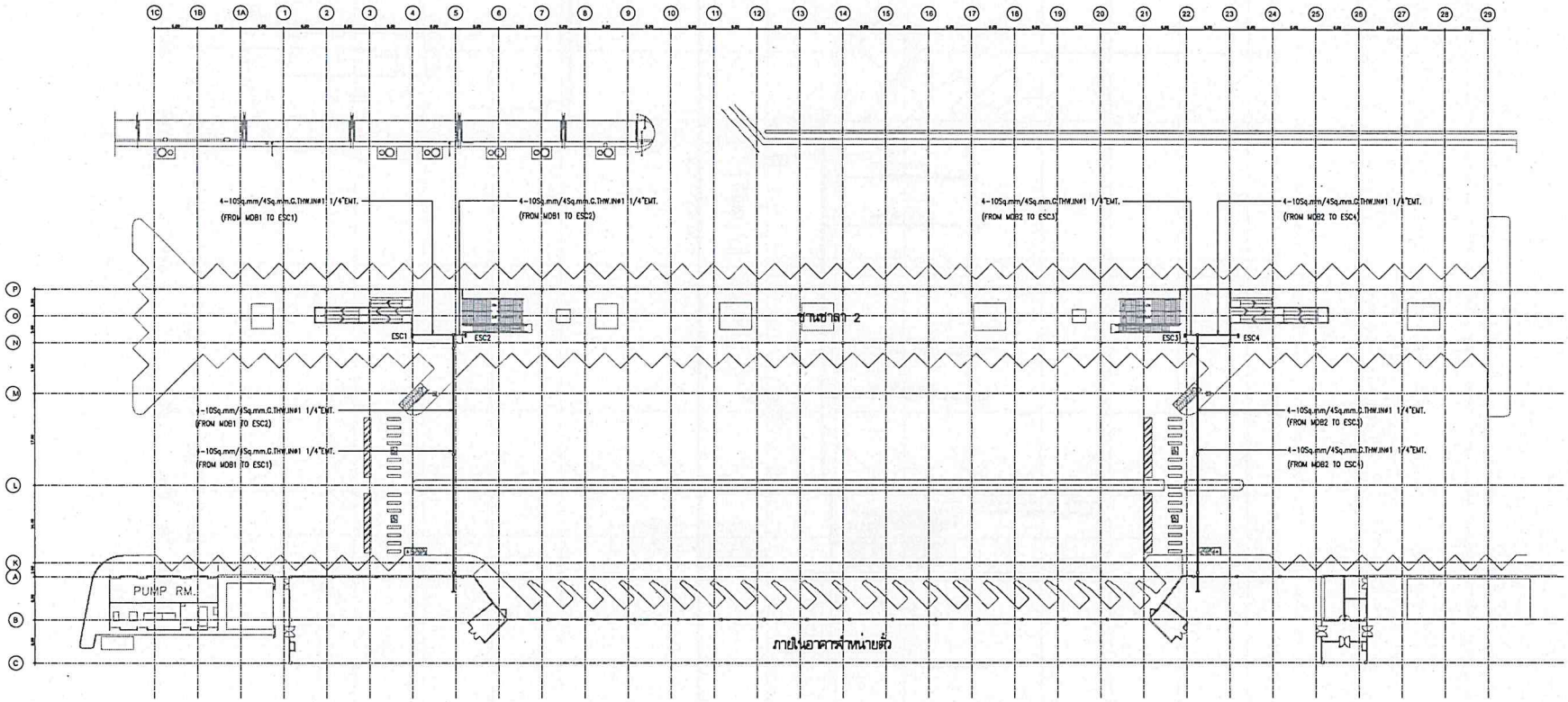

MAIN POWER SUPPLY–DEPARTURE PLATFORM FOR ESCALATOR

SCALE NTS

The Transport Co.,Ltd.

เจ้าของงาน :
บริษัท ขนส่ง จำกัด

โครงการ :
รวมเดี่ยวใช้ร่วมของชั่น
และอาคารสนองต่อปรับปรุง
ทางใต้ดินใต้ถนนสาทร เขตใต้

สถานที่ก่อสร้าง :
สถานีขนส่งใต้ดินสาทร
กรุงเทพ เขตใต้

คณะกรรมการที่ดำเนินงานบริหารงานก่อสร้าง
ประธานกรรมการ
ผู้อำนวยการกลุ่มจัดการโครงการ
บริหารการเงิน

กรรมการ
ผู้อำนวยการกองสถาปัตยกรรม

กรรมการ
ผู้อำนวยการกองแบบแผน

กรรมการและเลขานุการ
หัวหน้างานบริหารสาธารณูปโภค

ผู้จัดทำแบบ/บริหารการก่อสร้าง
นายชาติชาย ทับจ่อง

ชื่อแบบ :
MAIN POWER SUPPLY
DEPARTURE PLATFORM
FOR ESCALATOR

มาตราส่วน : A1/NTS

วันที่ออกแบบ 20 พฤศจิกายน 2567

จำนวนแผ่น :
21

หมายเลขแบบ :
EE-MM-003

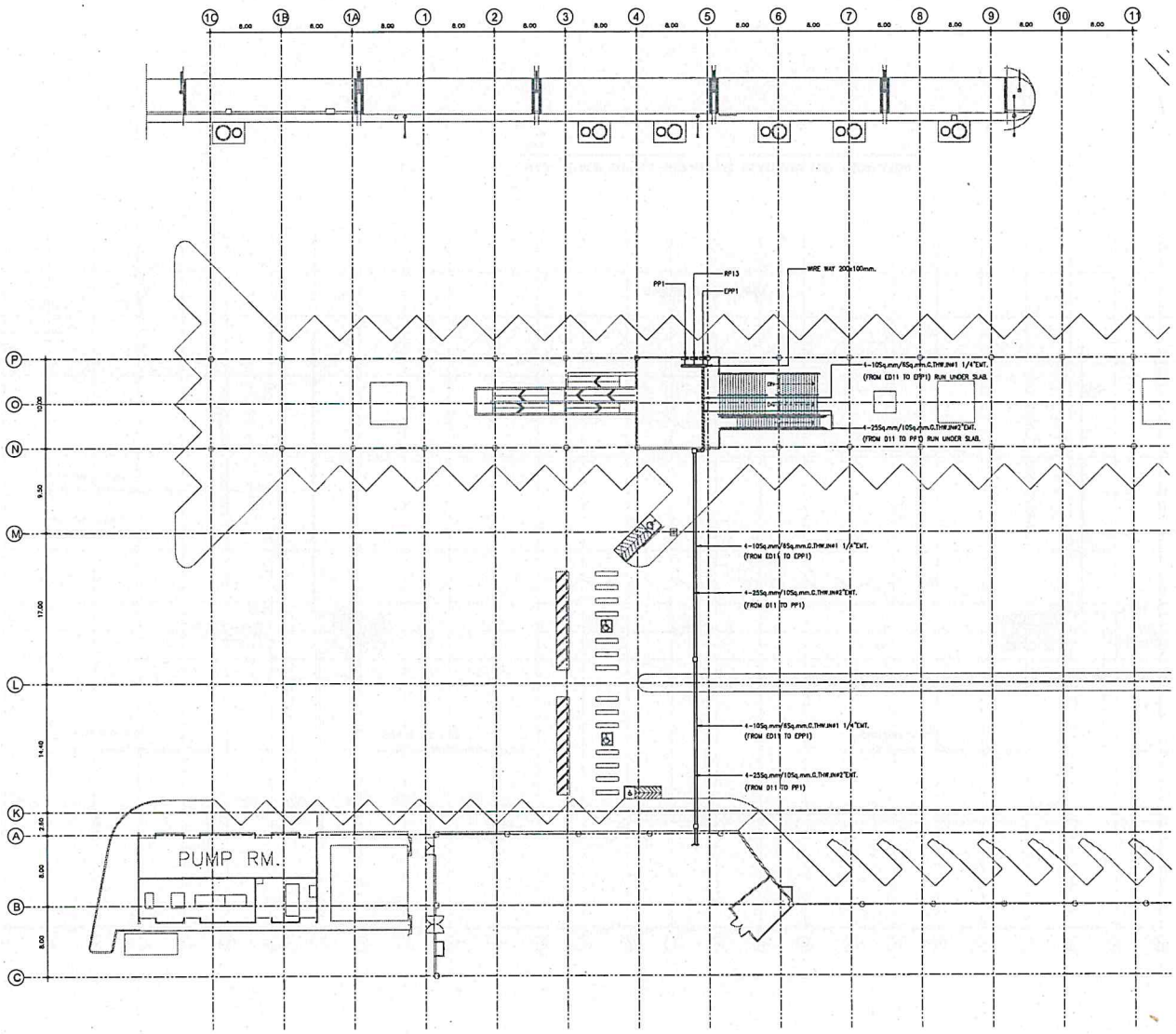

MAIN POWER SUPPLY-DEPARTURE PLATFORM FIRST FLOOR PLAN PART 1

SCALE 1:250

บขส
The Transport Co.,Ltd.

เจ้าของงาน :
บริษัท ขนส่ง จำกัด

โครงการ :
งานปรับปรุงอาคารผู้โดยสารขาออก
และอาคารผู้โดยสารขาเข้า
ท่าอากาศยานดอนเมือง (เพิ่มเติม)

สถานที่ก่อสร้าง :
สถานีขนส่งผู้โดยสาร
กรุงเทพ (พหลโยธิน)

สถาปนิกผู้ควบคุมงานก่อสร้าง
ประธานกรรมการ
ผู้อำนวยการผู้จัดการใหญ่ฝ่าย
บริหารการลงทุน

กรรมการ
ผู้อำนวยการกองก่อสร้างสถานีขนส่ง

กรรมการ
ผู้อำนวยการกองแบบมาตรฐาน

กรรมการและเลขานุการ
หัวหน้างานบริการสาธารณูปโภค

ผู้จัดทำแบบรายการงานก่อสร้าง
นายชาติชาย ยังอ่ำ

ชื่อแบบ :
MAIN POWER SUPPLY
DEPARTURE PLATFORM FIRST
FLOOR PLAN PART 1

มาตราส่วน : A1/1:250

วันเดือน/ปี 20 พฤศจิกายน 2567

จำนวนแผ่น :
21

หมายเลขแบบ :
E-MM-006

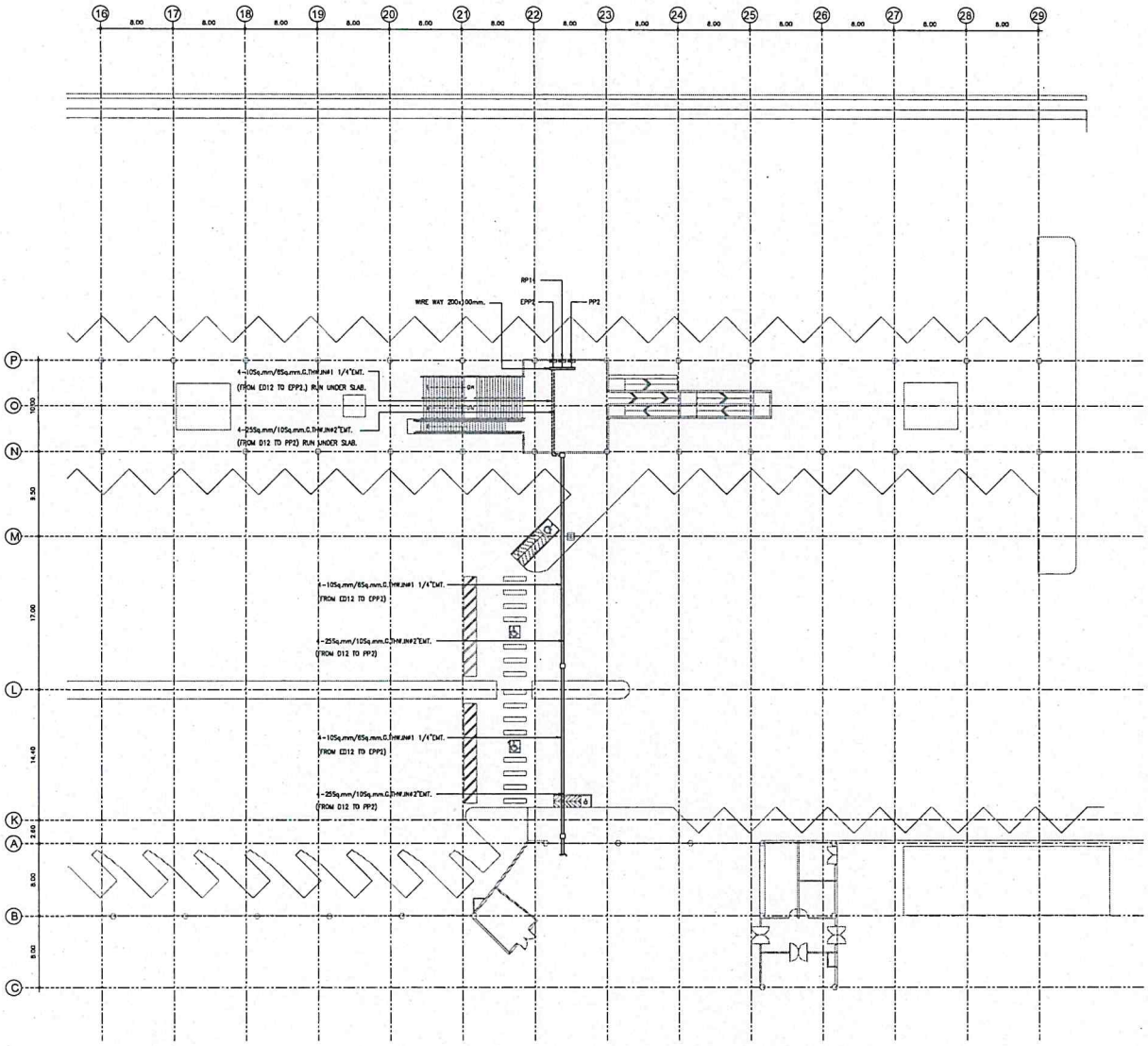

MAIN POWER SUPPLY-DEPARTURE PLATFORM FIRST FLOOR PLAN PART 2

SCALE 1:250

The Transport Co.,Ltd.

เจ้าของงาน :
บริษัท ขนส่ง จำกัด

โครงการ :
งานเดินสายไฟฟ้าแรงต่ำ
และงานของสุขภัณฑ์ปรับน้ำ
ภายในอาคารขนส่ง (ชั่วคราว)

สถานที่ก่อสร้าง :
สถานีขนส่งโคราช
กรมการ (ชั่วคราว)

คณะกรรมการจัดทำแบบรูป
รายการงานก่อสร้าง

ประธานกรรมการ
ผู้อำนวยการกองบริหารโครงการ
บริหารทรัพย์สิน

กรรมการ
ผู้อำนวยการกองกำกับการขนส่ง

กรรมการ
ผู้อำนวยการกองแบบมาตรฐาน

กรรมการและเลขานุการ
หัวหน้างานบริการวิชาการ

ผู้จัดทำแบบรูปรายการงานก่อสร้าง
นายชนชัย กังสัลลี

ชื่อแบบ :
MAIN POWER SUPPLY
DEPARTURE PLATFORM FIRST
FLOOR PLAN PART 2

มาตราส่วน : A1/1:250

วัน/เดือน/ปี 20 พฤศจิกายน 2567

จำนวนแผ่น :
21

หมายเลขแบบ :
E-MM-007